記録	
A	99-05-13 日高
B	99-10-25 日高
C	00-09-05 日高
D	06-08-18 鳥星 勇谷
E	08-01-29 鳥星 池幡
F	08-03-05 三好
G	

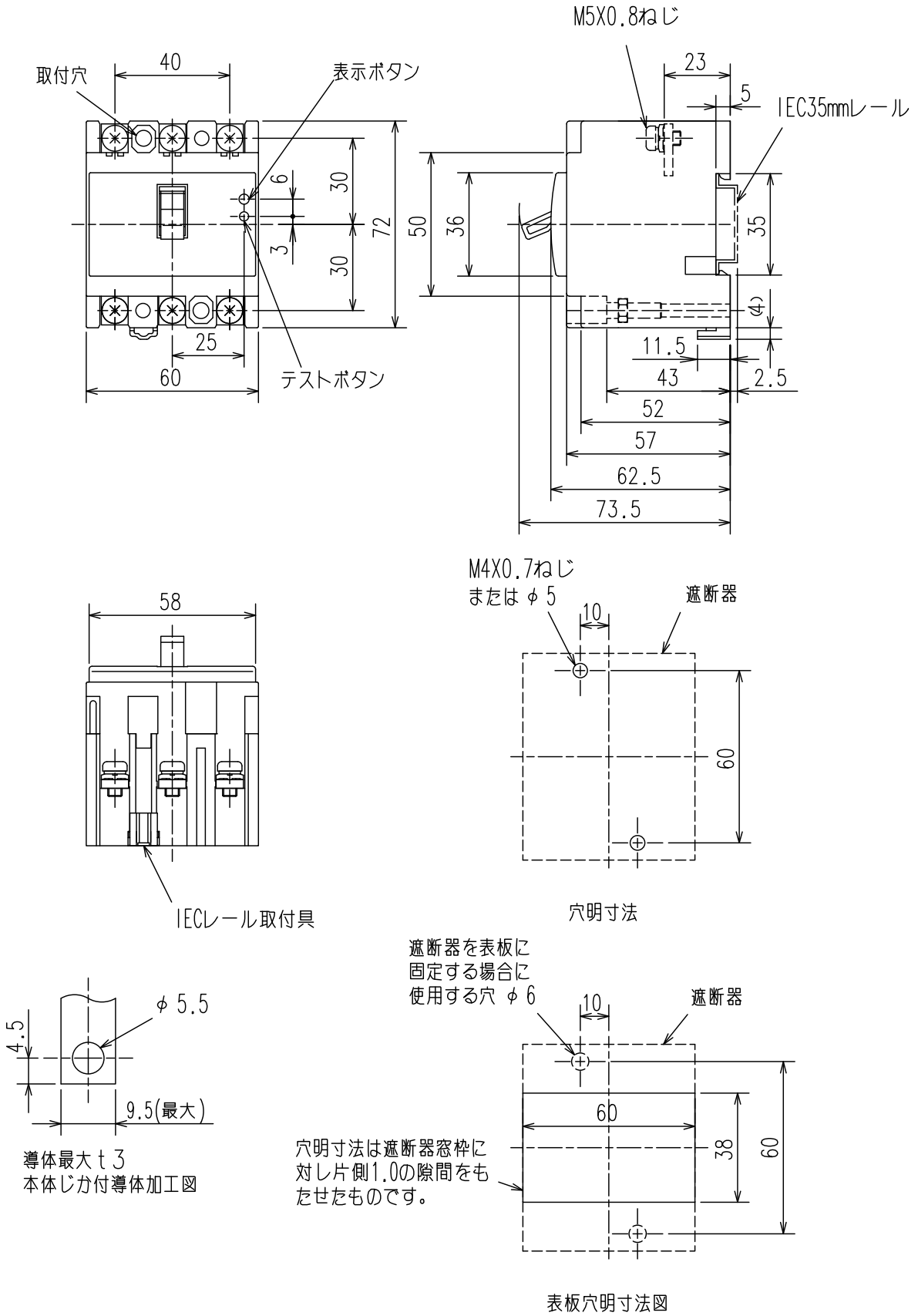

・適合圧着端子
R2-5～R5.5-5(JIS規格品)
8-5NS(JST社)
14-5NS(JST社)
22-5NS(JST社)

第3角法 3RD ANGLE PROJECTION	MITSUBISHI ELECTRIC CORPORATION				三菱制御盤用 漏電遮断器 NV30-FA,NV30-FAU NV50-FA,NV50-FAU 3P 外形寸法図
DIM IN mm	作成 DRAWN	照査 CHECKED	設計 DESIGNED	検認 APPROVED	
尺度 SCALE NTS	浜田	高橋	浜田	高橋 松本	LN801A928
作成日付 DATE 99-1-19					

図番	
日付 DATE	
頁 PG	
図面番号 DRAWING NO	
区分	
控	
出図先	